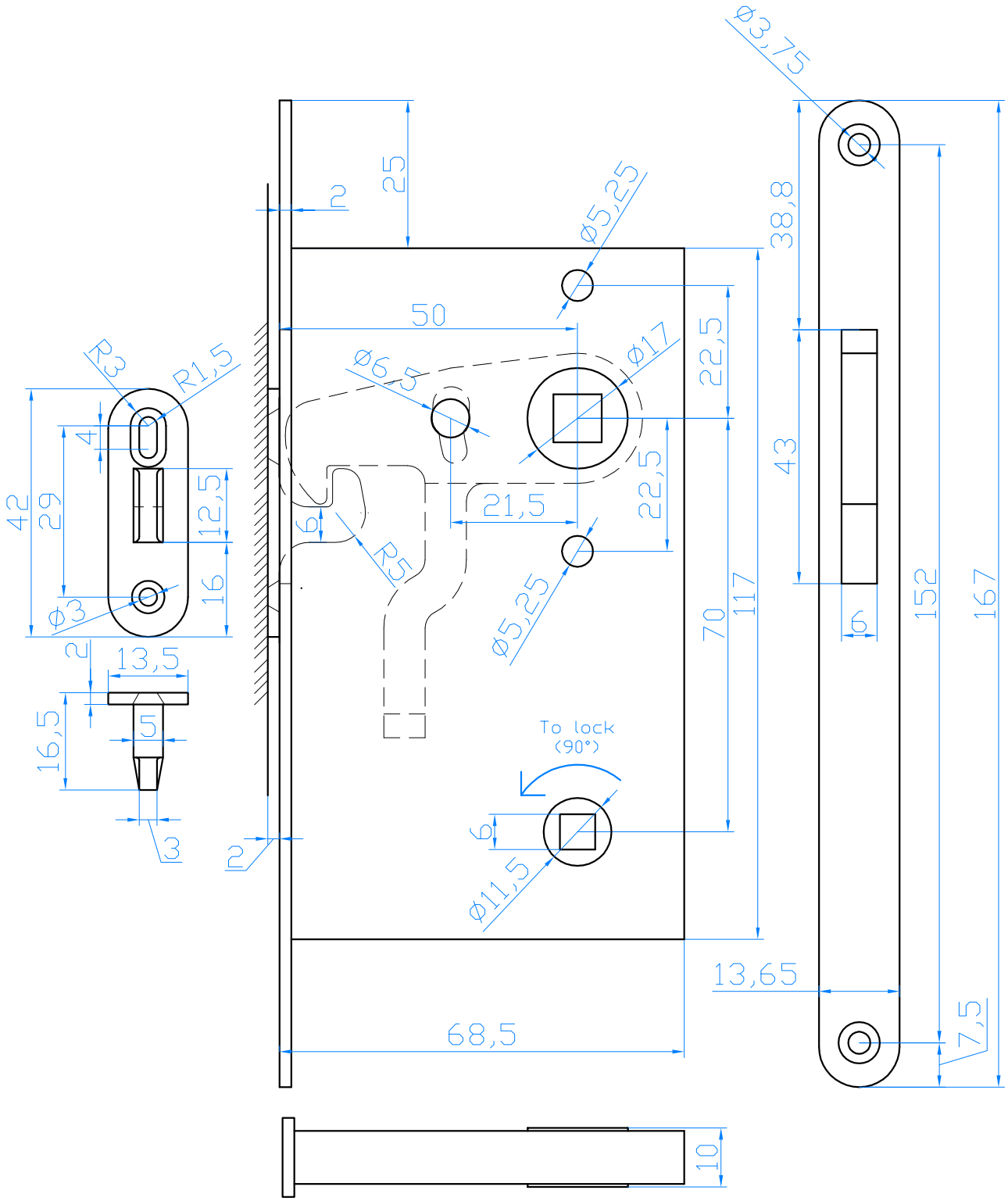

F.lli RAZETO E CASARETO SPA
FABBRICAZIONE OTTONAMI · HARDWARE MANUFACTURES

SCALA 1:1

DISEGNATO C. DRAGO

APPROVATO G. RAZETO

DATA 14/04/14 REV. 1

CODICE 409705LQ6

OGGETTO

Serratura per porte scorrevoli con blocco inferiore e scontro - Inox St.st. privacy sliding door lock