A (mm)	2200	2500	2900
B (mm)	280	280	280
C (mm)	40	30	40
D (mm)	1255	1380	1655
F (mm)	240	240	240
H (mm)	175	175	175
L (mm)	1730	1880	2160
W (mm)	450	450	450
Weight (Kg)	150	175	190

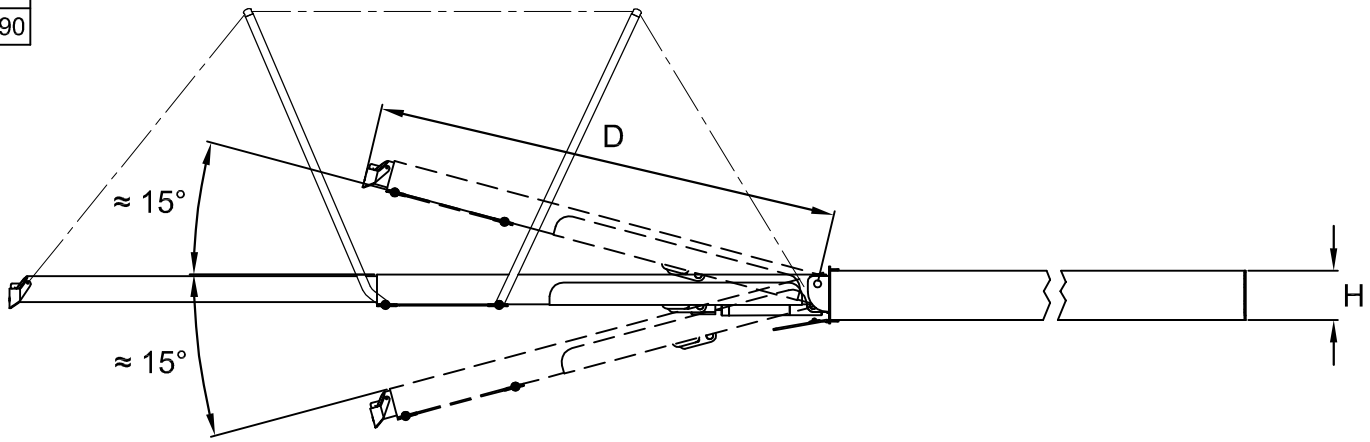

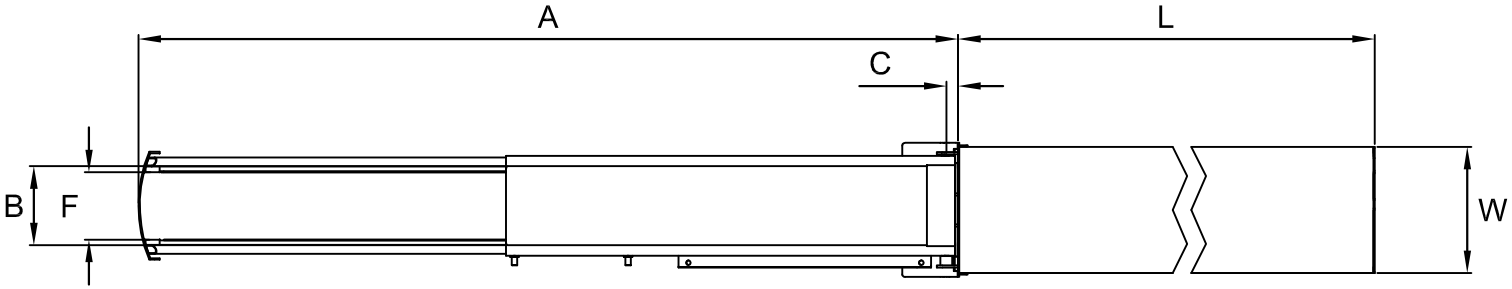

besenzoni ITALY

Product

PI 492

Hydraulic Retractable Passerelle

Questo disegno è di proprietà della Besenzoni S.p.a. A norma di legge è vietato l'uso o cessione a terzi senza specifica approvazione scritta della Besenzoni S.p.a.
This drawing remains the property of Besenzoni S.p.a. and should not be used or passed on to a third party under any circumstance without the written permission of Besenzoni S.p.a.